Instructions d'installation et de mise en service

KIT UCG 9010-33-E-CH

Dispositions légales

Les informations figurant dans ces documents sont la propriété exclusive de Mylight Systems. La publication de ces informations en totalité ou en partie doit être soumise à l'accord préalable de Mylight Systems. Une reproduction interne au profit de l'entreprise, pour l'évaluation et la mise en service conforme du produit est autorisée sans accord préalable.

Garantie Mylight Systems SAS

Vous pouvez télécharger les conditions de garantie actuelles gratuitement sur le site www.mylight-systems.com

Marque déposée

Toutes les marques déposées sont reconnues, y compris lorsqu'elles ne sont pas mentionnées expressément. L'absence de l'emblème de marque ne signifie pas qu'un produit ou une marque puisse être librement commercialisé(e).

Mylight Systems SAS
ZAC Savoie Pierre Blanche
290 rue Ferdinand Perrier
69800 Saint Priest
FRANCE
Tél : +41 22 518 71 20 (appel gratuit)
www.mylight-systems.com
E-mail : tech@mylight-systems.com

© 2017 Mylight Systems SAS. Tous droits réservés.

Contenu

Dispositions légales 2
Garantie Mylight Systems SAS 2
Marque déposée 2
1. A propos de ces instructions 5
2. Sécurité des biens et des personnes 6
2.1. Utilisation conforme 6
2.2. Agrément national et autorisation 6
2.3. Techniciens qualifiés 6
3. Contenu du kit 7
4. Aperçu de la prise Master 8
5. Aperçu de l'UCG 9
5.1. UCG 9
5.2. Aperçu du compteur Mylight Systems 10
5.3. Aperçu du compteur de production et du contrôleur de Chauffe-eau Mylight Systems 10
5.4. Aperçu de la passerelle Envoy-S-Standard 11
6. Préparation du montage 12
7. Montage 13
7.1. Montage au mur 13
7.2. Montage sur GTL 14
8. Branchements électriques 15
8.1. Identification 15
8.2. Protection mécanique 16
8.3. Mise en place du câble de chauffe-eau 16
8.4. Mise en place du câble PV 17
8.5. Mise en place de l'alimentation et de la terre 17
8.5.1. Si le bornier est disponible 17
8.5.2. Si le bornier est plein ou inutilisable 18
8.6. Mise en place des TC 18
8.6.1. Si le bornier est disponible 18
8.6.2. Si le bornier est plein ou inutilisable 19

8.7. Mise en place de la Smartplug Master (rouge) 20
9. Mise en service 21
9.1. Mise sous tension de l'UCG 21
9.2. Synchronisation des éléments 21
9.3. Configuration de l'Envoy-S-Standard 22
9.4. Vérification de l'appairage des éléments Mylight Systems 22
9.5. Inscription utilisateur 22
10. Recherche d'erreurs au démarrage 23
10.1. Test du débit CPL 23
10.2. Autres problématiques rencontrées 23

1. A propos de ces instructions

Ce document s'adresse uniquement à des techniciens qualifiés. Sauf mention contraire, les actions décrites dans ce document doivent être réalisées uniquement par des personnes possédant les qualifications requises, dans le respect des normes nationales et locales en matière de sécurité.

Pendant toutes les phases d'installation, s'en tenir scrupuleusement aux instructions et aux avertissements figurant dans chaque chapitre, afin d'éviter toute situation de mise en danger pour l'opérateur et de risque de dommage pour l'équipement. Toute opération non conforme aux instructions fournies provoque l'annulation immédiate de la garantie.

La connexion définitive au réseau de distribution doit être effectuée seulement après avoir reçu l'approbation des autorités compétentes, conformément aux réglementations françaises en vigueur.

Mylight Systems propose régulièrement des mises à jour de ses instructions, consultez le site www.mylight-systems.com pour être sûrs d'utiliser la dernière version de ce document.

2. Sécurité des biens et des personnes

2.1. Utilisation conforme

Les UCG (Unités Centrales de Gestion) sont des systèmes de protection et d'optimisation électrique. Elles incluent tous les composants nécessaires à la protection des biens et des personnes vis-à-vis de l'installation photovoltaïque qu'elles équipent, ainsi qu'un système de monitoring de la production et de la consommation électrique du bâtiment dans lequel elle est installée.

Le système est adapté pour une utilisation en intérieur uniquement. La plage de fonctionnement autorisée de tous les composants doit être respectée en toutes circonstances.

2.2. Agrément national et autorisation

Le produit ne doit être utilisé que dans les pays pour lesquels il est homologué ou pour lesquels il a été autorisé par Mylight Systems et par l'exploitant de réseau. Utilisez ce produit exclusivement en conformité avec la documentation fournie ainsi que les normes et directives en vigueur sur le site. Tout autre usage peut compromettre la sécurité des personnes ou entraîner des dégâts matériels.

Pour des raisons de sécurité, il est strictement interdit d'apporter des modifications au produit ou de monter des composants qui ne sont pas expressément recommandés par Mylight Systems ni distribués pour ce produit. Les modifications ou transformations non autorisées entraînent une annulation de la garantie.

Toute utilisation du produit différente de celle décrite dans ce paragraphe est considérée comme non conforme et entraîne une annulation de la garantie.

Les documents ci-joints font partie intégrante du produit. La documentation doit être lue, respectée et rester accessible à tout moment. L'étiquette signalétique doit être apposée en permanence sur le produit.

2.3. Techniciens qualifiés

Les opérations identifiées dans le présent document ne doivent être réalisées que par du personnel qualifié. Tout intervenant doit posséder les qualifications suivantes :

- Connaissances relatives au mode de fonctionnement et à l'exploitation d'une installation photovoltaïque
- Habilitation B1V et BR au minimum.
- Formation sur les dangers et les risques associés à l'installation et à l'utilisation des équipements et installations électriques
- Formation à l'installation et à la mise en service des appareils et installations électriques
- Connaissance des normes et directives applicables
- Connaissance et respect du présent document avec toutes les consignes de sécurité

3. Contenu du kit

A

B

C

D

E

F

Article	Quantité	Désignation
A	1	Unité centrale de gestion
B	3	Transformateur de courant
C	3	Rallonge 3m pour transformateur de courant
D	1	Smartplug Master (rouge)
E	1	Câble Ethernet
F	1	Instructions d'installation et de mise en service

4. Aperçu de la prise Master

La SmartPlug Master ou prise rouge gère la circulation des informations de consommation. Elle est toujours en marche.

Voyants :

1 : voyant Marche-Arrêt.

2 : voyant Maison/CPL. Sa couleur varie en fonction de l'intensité de la connexion CPL :

- Vert clignotant : très bonne connexion
- Orange clignotant : bonne connexion
- Rouge clignotant : connexion faible

3 : voyant Ethernet. Il est vert fixe si la prise Master est reliée à la box internet, sinon, il sera éteint.

L'ensemble des éléments Mylight Systems utilise la technologie CPL. Celle-ci permet aux éléments de communiquer entre eux en utilisant directement les fils électriques déjà présents dans l'habitat. Elle n'émet aucune onde radio et ne nécessite aucun câblage électrique supplémentaire.

Les débits atteints grâce à cette technologie sont de 500 Mbps. Les éléments peuvent être librement positionnés dans des prises électriques existantes. La seule contrainte est d'éviter à tout prix de brancher un élément CPL dans un autre élément CPL, ce qui génèrerait des interférences et nuirait au bon fonctionnement du système tout entier.

5. Aperçu de l'UCG

5.1. UCG

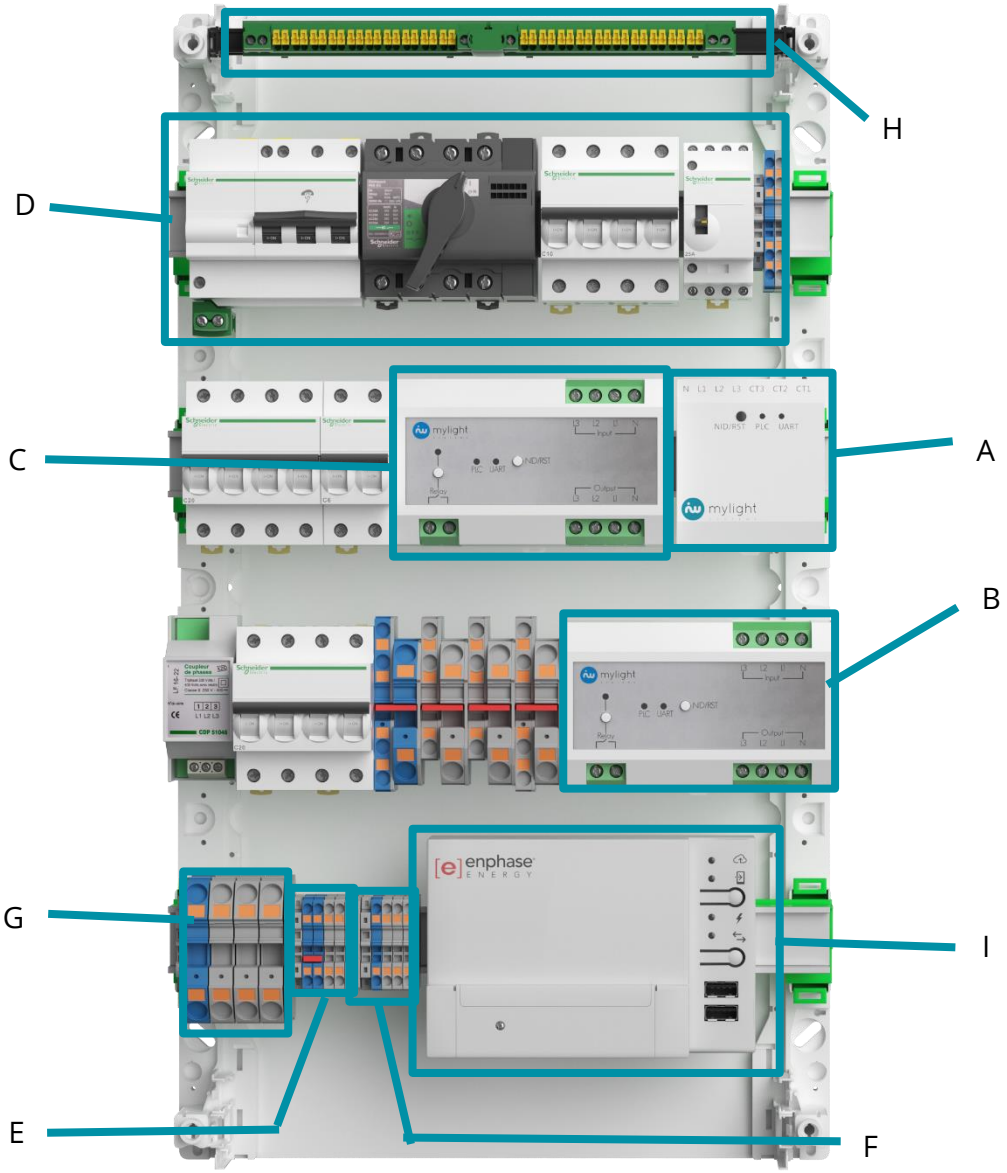

Contenu des UCG 9010-33-E-CH

Position	Désignation
A	Compteur de consommation globale
B	Compteur de production
C	Contrôleur de chauffe-eau
D	Protections électriques
E	Bornier de raccordement photovoltaïque
F	Bornier de raccordement chauffe-eau
G	Bornier de raccordement réseau
H	Bornier de terre
I	Passerelle Envoy-S-Standard

5.2. Aperçu du compteur Mylight Systems

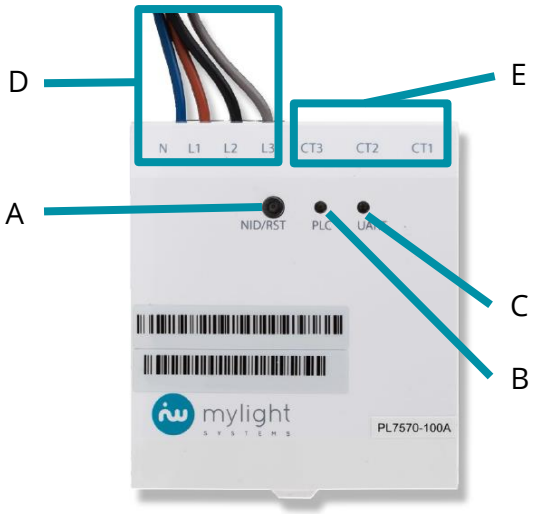

Position	Désignation
A	Bouton d'appairage et de réinitialisation
B	Voyant d'appairage CPL
C	Voyant de transfert de données
D	Fils d'alimentation
E	Entrées pour transformateurs de courant

5.3. Aperçu du compteur de production et du contrôleur de Chauffe-eau Mylight Systems

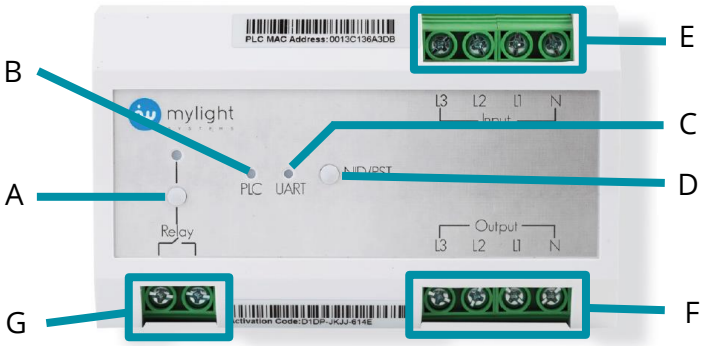

Position	Désignation
A	Bouton de commande du relais
B	Voyant d'appairage CPL
C	Voyant de transfert de données
D	Bouton d'appairage et de réinitialisation
E	Bornier d'entrée puissance
F	Bornier de sortie puissance
G	Bornier de sortie commande

5.4. Aperçu de la passerelle Envoy-S-Standard

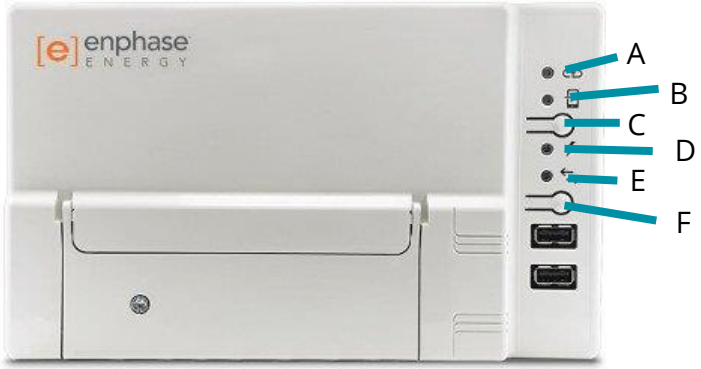

Position	Désignation
A	Voyant de communication réseau
B	Voyant du mode AP
C	Bouton du mode AP
D	Voyant de production d'électricité
E	Voyant de communication des micro-onduleurs
F	Bouton recherche de périphériques

6. Préparation du montage

L'emplacement d'installation de l'UCG Mylight Systems doit être choisi de manière optimale, en prenant en compte les informations ci-dessous :

- L'UCG est uniquement adaptée au montage en intérieur
- Choisir un endroit où la température ambiante est compatible avec la température de fonctionnement de l'appareil
- Choisir un endroit à l'abri du rayonnement solaire direct ou autres sources de chaleur. Évitez d'installer l'unité avec une exposition directe au rayonnement solaire, car cela peut entraîner les conséquences suivantes :
    - vieillissement précoce des composants électroniques/électromécaniques
    - vieillissement précoce des composants mécaniques
    - détérioration de la peinture et autres défauts esthétiques mineurs.
- Un espace suffisant autour de l'unité doit être gardé pour permettre une installation aisée et l'extraction de l'appareil.
- Choisir un endroit à proximité immédiate du coffret électrique général de la maison
- Le lieu de montage doit être adapté au poids et dimensions de l'UCG
- L'UCG doit être positionné à hauteur d'homme, et accessible sans requérir à un équipement supplémentaire (escabeau ou échelle)
- L'UCG Mylight doit être installée en position verticale, avec une inclinaison maximale de 5°.

7. Montage

L'UCG Mylight Systems possède quatre trous oblongs permettant sa fixation au mur ou directement sur une GTL. Ses dimensions hors tout sont de 357 x 625 x 135 mm.

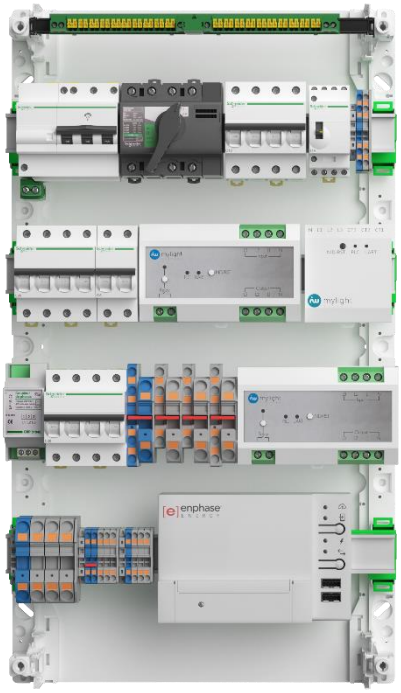

7.1. Montage au mur

Les réservations à prévoir sont de 327 mm en largeur sur 484 mm en hauteur.

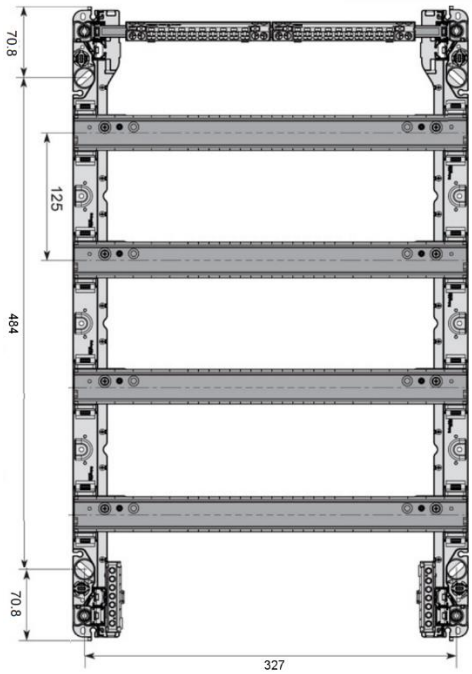

Percer le support mural avec un forêt adapté de diamètre 6mm selon ces dimensions ou en prenant comme repère les trous oblongs. Selon la nature du support, mettre en suite en place les chevilles adaptées et fixer l'UCG à l'aide de 4 vis correspondantes.

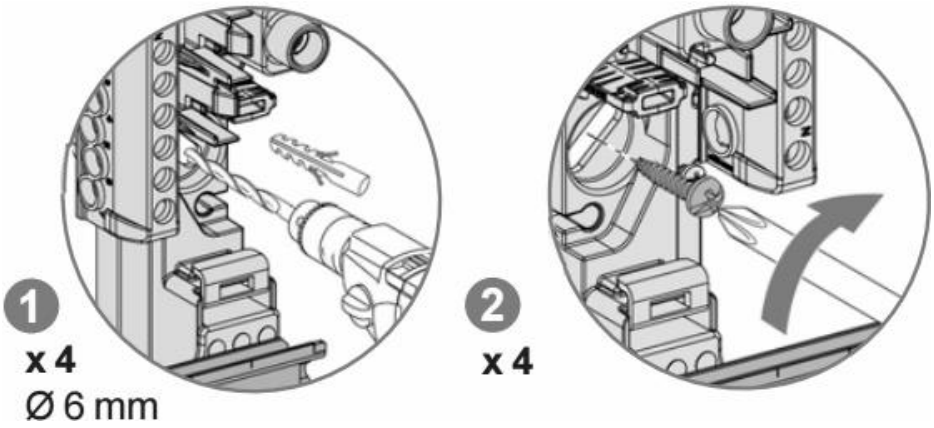

7.2. Montage sur GTL

Vérifier la compatibilité de la GTL en place avec l'UCG Mylight Systems. L'UCG Mylight Systems a été validée avec une GTL de 357mm modèle R9HKT18 de chez Schneider Electric.

Dévisser la plaque arrière. Celle-ci n'est plus nécessaire pour la suite du montage.

Mettre en place les pattes vertes de verrouillage dans les 4 trous oblongs. Positionnez l'UCG Mylight Systems à la hauteur désirée puis tourner à l'aide d'une pince multifonctions les pattes de verrouillage de 90° vers la droite pour la fixer.

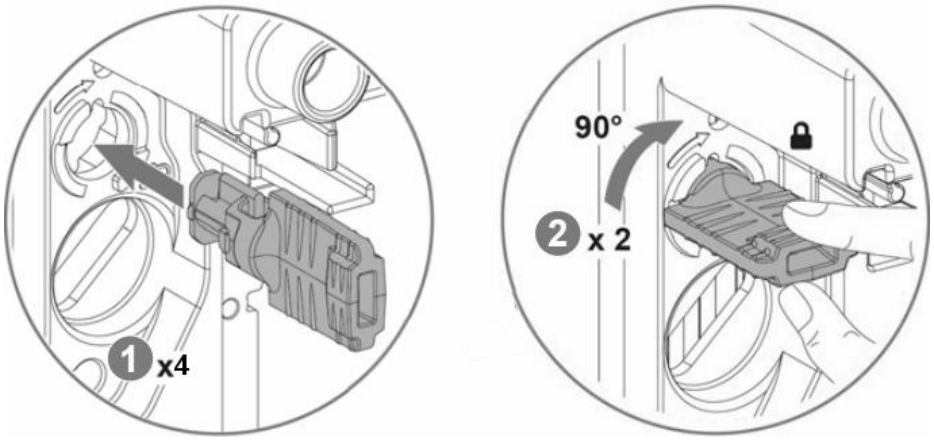

8. Branchements électriques

Attention ! Tout retrait non autorisé des protections exigées, toute installation inappropriée ou altération de l'unité (modifications non mentionnées dans le guide ci-dessous), peut causer de graves blessures et/ou dégâts et entraîne la perte immédiate de la garantie.

Attention ! Les sections de câbles indiquées ci-dessous sont les sections minimales acceptables pour que l'installation soit conforme. Il incombe cependant à l'installateur de vérifier que les chutes de tension causées par les distances entre les équipements restent dans les valeurs autorisées par la réglementation locale.

Utiliser un câble de type R2V U1000 5G10 pour raccorder l'alimentation électrique du boîtier. Utiliser un câble de type R2V U1000 5G2,5 pour raccorder le chauffe-eau (max 20A). Utiliser un câble de type R2V U1000 5G2,5 pour le photovoltaïque

Utiliser les transformateurs de courant et rallonges jack 3.5mm fournies. En cas d'installation à une distance trop importante du coffret électrique, contactez le service technique Mylight Systems pour valider l'architecture système. Après validation, contactez votre distributeur pour obtenir une rallonge de dimension adéquate.

Avant toute connexion, s'assurer que tous les interrupteurs et disjoncteurs sont en position ouverte.

8.1. Identification

Identifier le câble 5G provenant de l'installation photovoltaïque (PV). Le prolonger si nécessaire à l'aide de la connectique appropriée.

Identifier le câble ou les fils qui relie le chauffe-eau à son disjoncteur ou son contacteur de branchement (CE). Prolonger si nécessaire à l'aide d'un bornier ou d'une connectique appropriée, type Wago.

Attention ! Il faut absolument décâbler le câble ou les fils du chauffe-eau de leur disjoncteur d'origine, sous peine de shunter les protections électriques de l'UCG Mylight Systems et de remettre en cause la sécurité des biens et des personnes pour l'ensemble de l'installation électrique.

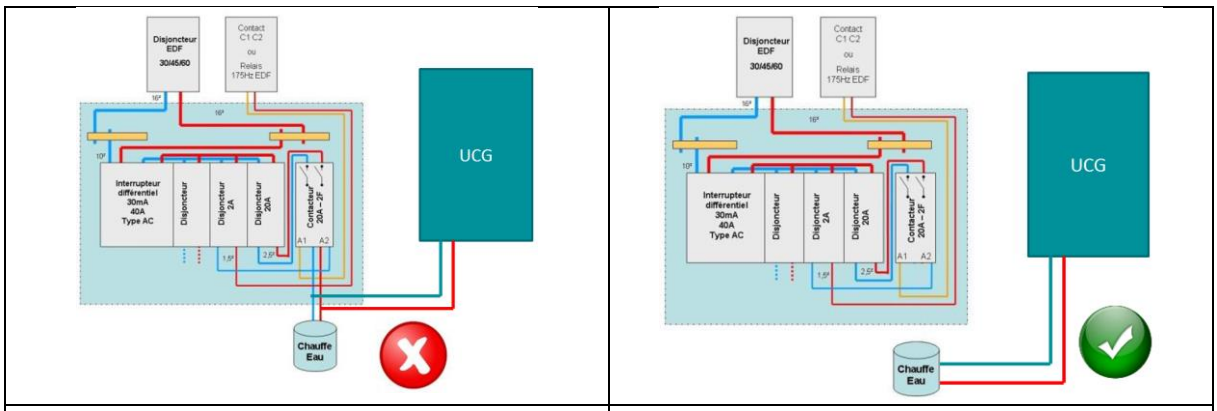

Exemple de mauvais branchement	Exemple de bon branchement

Identifier le bornier général du tableau électrique, qui est alimenté en direct depuis le disjoncteur de branchement (500 mA) du fournisseur d'électricité et qui distribue vers les interrupteurs différentiels divisionnaires. Le câble réseau (RZ) vient se raccorder sur ce bornier.

Dans le cas où ce bornier est plein, ou inaccessible, il est nécessaire d'installer un répartiteur monophasé entre le disjoncteur abonné et le tableau électrique.

Identifier le câble de phase d'alimentation de votre fournisseur d'électricité. Celui-ci chemine entre le disjoncteur de branchement et le bornier général du tableau électrique.

Identifier le bornier de terre dans le tableau électrique.

8.2. Protection mécanique

Une fois les câbles identifiés, il est nécessaire de mettre en place des canalisations (goulottes PVC ou tube IRL), qui vous permettront d'assurer une protection mécanique tout en séparant les éléments à courant fort des éléments à courant faible. Reportez-vous à la notice spécifique du fabricant pour la mise en œuvre.

8.3. Mise en place du câble de chauffe-eau

Faites cheminer le câble du chauffe-eau dans le compartiment « courant fort » de la goulotte et venez positionner l'extrémité en face de l'entrée dédiée sur le bornier de raccordement Chauffe-eau de l'UCG. Attention, en cas de coude, le rayon de courbure doit impérativement être supérieur à 4 fois le diamètre extérieur du câble 3G utilisé.

Réalisez une découpe adaptée sur l'UCG et faites passer le câble. Dégainez et dénudez les longueurs appropriées, puis raccordez chacun des fils à l'aide d'un tournevis plat sur leurs borniers automatiques respectifs.

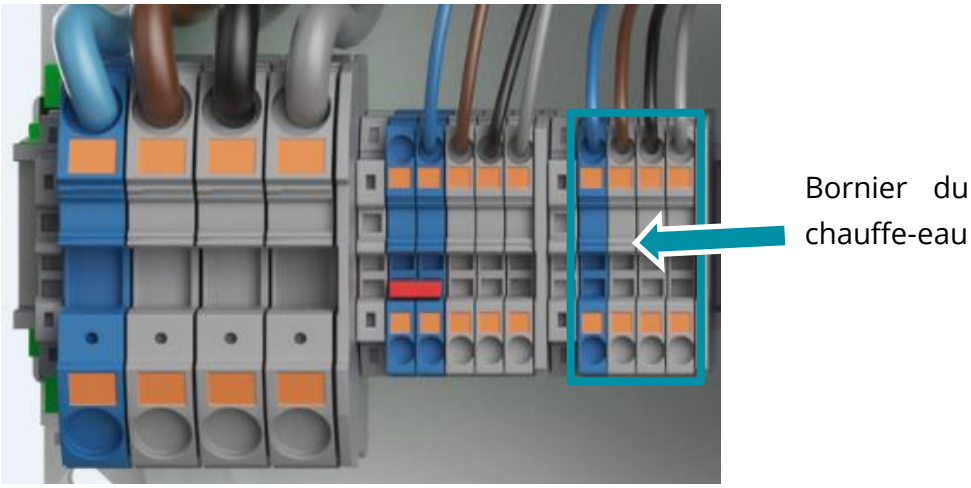

8.4. Mise en place du câble PV

Dégainez le câble R02V sur une longueur appropriée, puis coupez et dénudez les câbles de phase, de neutre et de terre, de façon à les faire cheminer jusqu'à leurs borniers respectifs. Attention, en cas de coude, le rayon de courbure doit impérativement être supérieur à 4 fois le diamètre extérieur du câble 3G utilisé.

Réalisez une découpe adaptée sur l'UCG et faites passer le câble. Dégainez et dénudez les longueurs appropriées, puis raccordez chacun des fils à l'aide d'un tournevis plat sur leurs borniers automatiques respectifs.

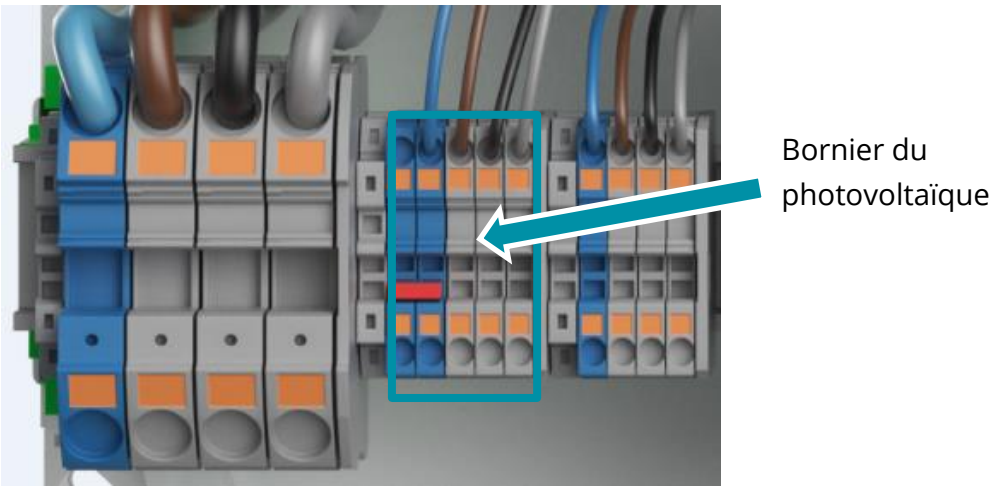

8.5. Mise en place de l'alimentation et de la terre

8.5.1. Si le bornier est disponible

Dégainez le câble 5G10 sur une longueur appropriée, puis coupez et dénudez les câbles de phase, de neutre et de terre, de façon à les faire cheminer jusqu'à leurs borniers respectifs.

Réalisez une découpe adaptée sur l'UCG et faites passer le câble. Dégainez et dénudez les longueurs appropriées, puis raccordez chacun des connecteurs à l'aide d'un tournevis cruciforme sur leurs borniers respectifs.

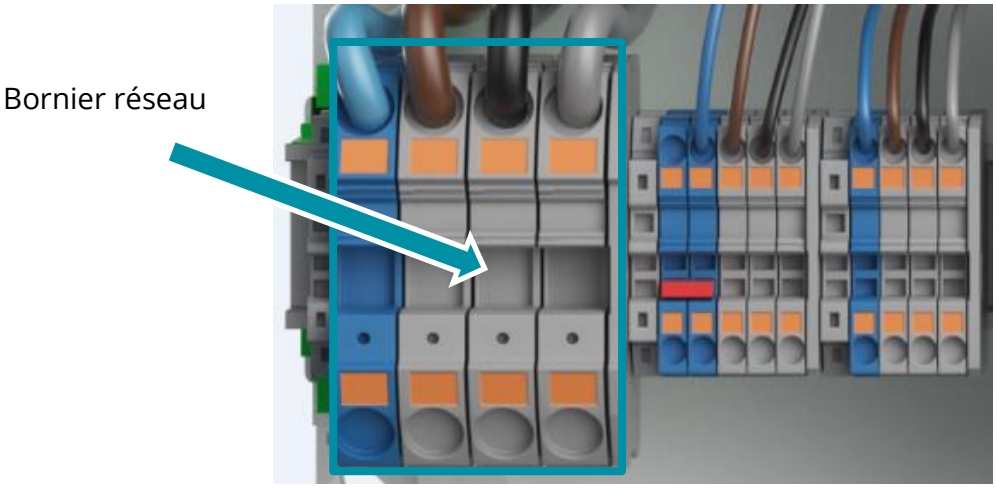

8.5.2. Si le bornier est plein ou inutilisable

Dans le cas où le bornier en tête de tableau est inaccessible ou complètement rempli et qu'il n'est pas possible de procéder à son remplacement, il est recommandé de mettre en place un répartiteur type ERICO 563900 (monophasé) ou ERICO 563920 (triphasé), entre le disjoncteur de branchement et le tableau électrique.

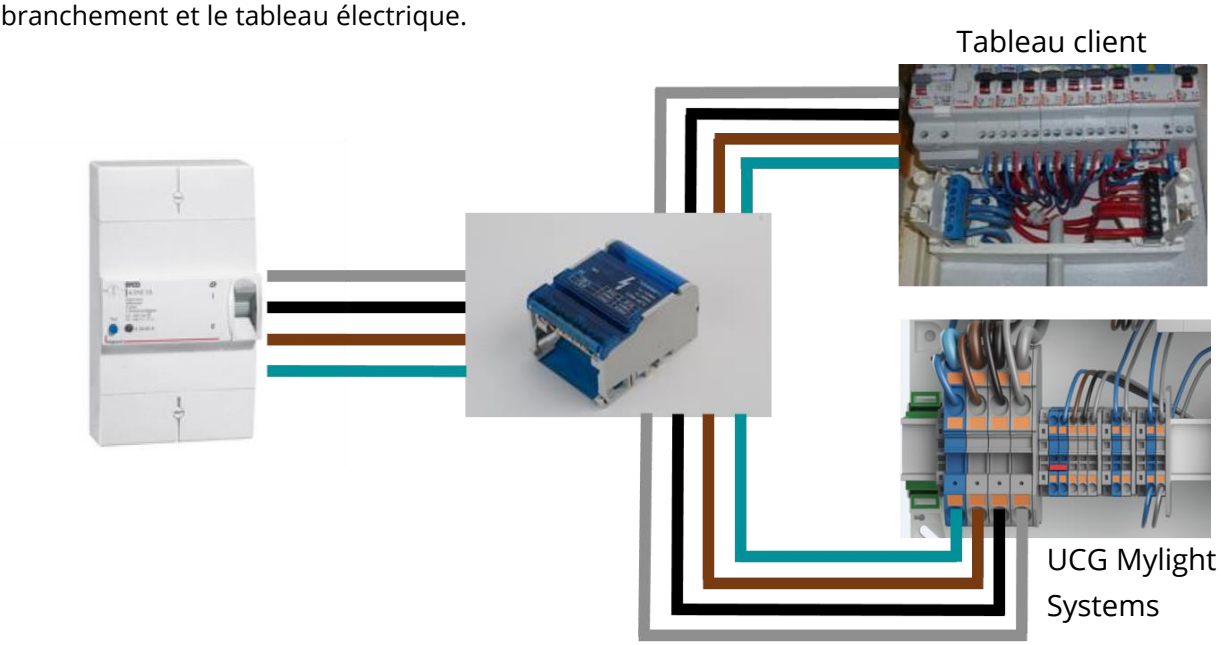

Dans cette configuration, il est nécessaire de raccorder sur le répartiteur trois éléments :

- L'alimentation depuis le disjoncteur de branchement
- Le départ vers le tableau électrique général
- Le départ vers l'UCG

8.6. Mise en place des TC

8.6.1. Si le bornier est disponible

Les transformateurs de courant se placent autour des câbles de phase de la maison, comme indiqué sur le schéma ci-dessous. La prise jack à l'autre extrémité doit être branchée sur l'entrée CT1 du compteur Mylight Systems.

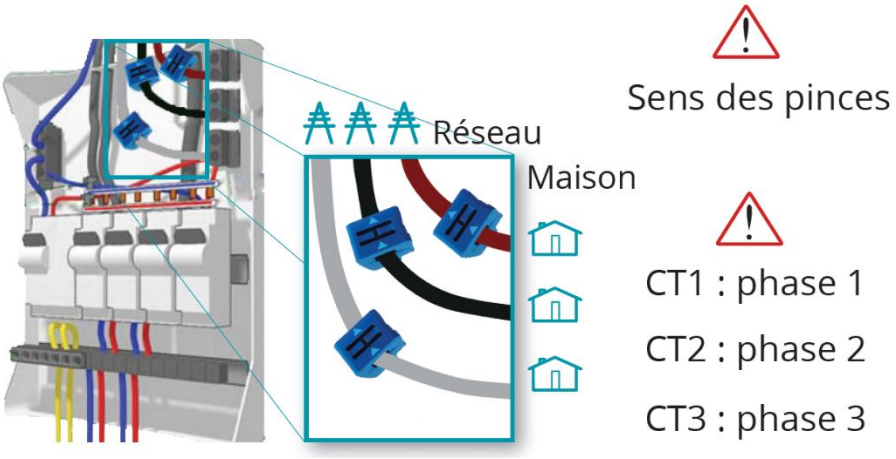

En cas d'installation triphasée, deux autres TC doivent être mis en place autour des câbles L2 et L3, et connectés respectivement sur les entrées D et E de l'UCG.

Attention ! Bien respecter le sens du courant indiqué sur le transformateur de courant par deux flèches présentes sur son sommet, conformément au schéma ci-dessous.

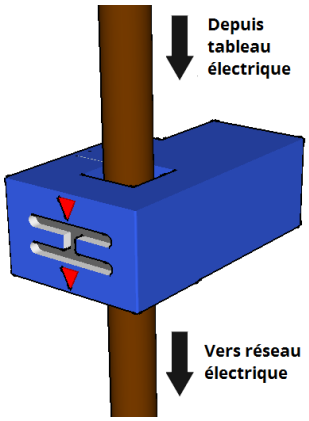

8.6.2. Si le bornier est plein ou inutilisable

Dans cette configuration, le transformateur de courant doit être positionné sur le câble de phase qui relie le disjoncteur de branchement au répartiteur.

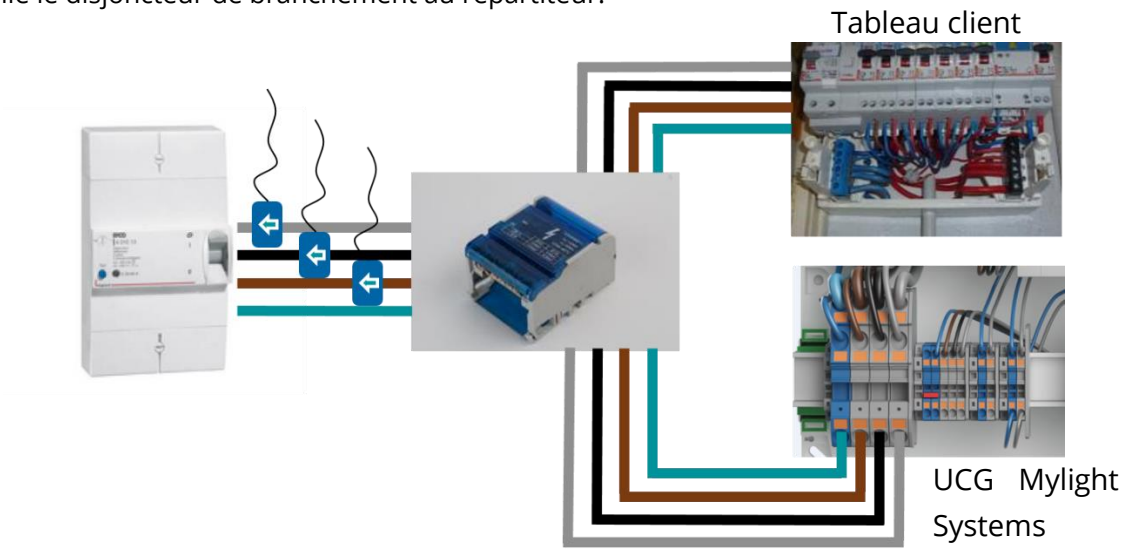

Attention ! Bien respecter le sens du courant indiqué sur le transformateur de courant par deux flèches présentes sur son sommet, conformément au schéma ci-dessous.

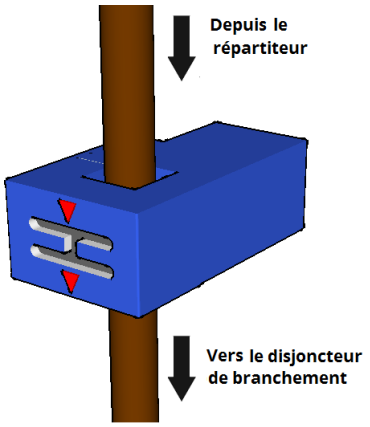

8.7. Mise en place de la Smartplug Master (rouge)

Attention ! Toute SmartPlug se branche directement à une prise murale pour limiter les interférences. Si vous devez utiliser une multiprise, celle-ci se branche sur la SmartPlug et non à la prise électrique murale.

Brancher directement la SmartPlug Master sur la prise électrique murale à proximité de la box Internet.

Avec le câble Ethernet fourni, connecter la SmartPlug à votre box Internet (se référer à la notice de votre fournisseur d'accès à internet pour plus d'informations). Utiliser uniquement l'un des ports numérotés de 1 à 4. Les autres ports sont incompatibles avec un bon fonctionnement du système.

Ports compatibles

Brancher la prise d'alimentation électrique de la box Internet sur la SmartPlug.

9. Mise en service

9.1. Mise sous tension de l'UCG

Une fois tous les contrôles préliminaires réalisés, mettez sous tension l'UCG en relevant d'abord l'interrupteur différentiel, puis un à un les disjoncteurs divisionnaires.

Les voyants C du compteur, du contrôleur de chauffe-eau ainsi que du plug CPL doivent s'allumer en vert. Le voyant A sur la plaque de raccordement de l'UCG doit également s'allumer en vert. Si ce n'est pas le cas, reportez-vous à la section « recherche d'erreur » de ce manuel.

9.2. Synchronisation des éléments

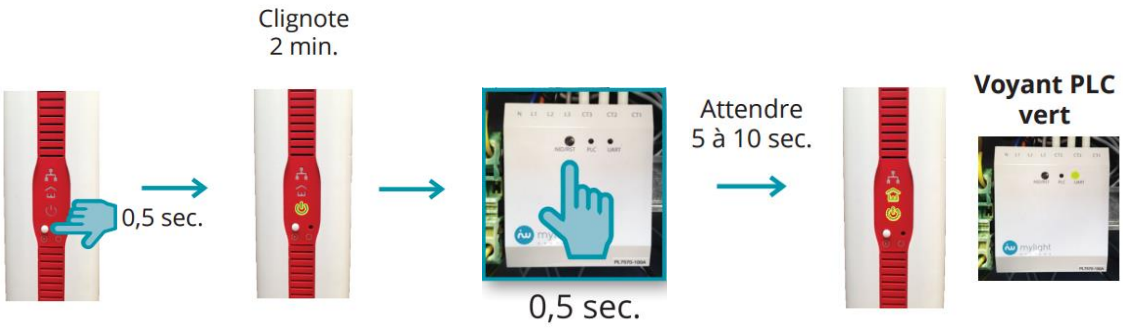

Maintenir appuyé le bouton d'appairage de la SmartPlug Master environ 0,5 seconde puis relâcher.

clignote en vert : la SmartPlug est en mode appairage.

Si ce n'est pas le cas, répétez l'opération.

La SmartPlug Master reste en mode appairage pendant 2 minutes.

Pendant ces deux minutes, maintenir appuyé le bouton NID/RST du compteur situé dans l'UCG environ 1 seconde puis relâcher. Le voyant PLC se met à clignoter.

Au bout de quelques secondes (maximum 15 secondes) le voyant PLC cesse de clignoter : il se fige en vert. Si ce n'est pas le cas, répétez l'opération.

Répéter ces deux étapes pour le contrôleur de chauffe-eau et le compteur de production.

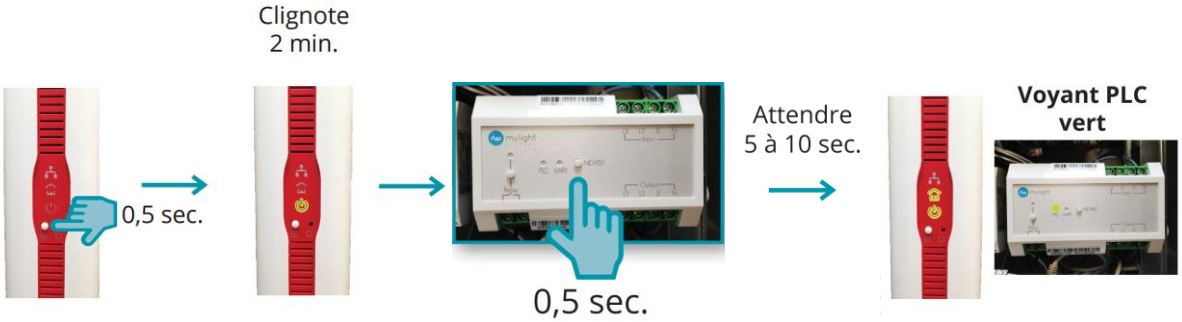

Utiliser d'autres produits fonctionnant avec la technologie CPL (Courant Porteur en Ligne), comme par exemple votre box Internet, peut nuire à la bonne synchronisation de vos SmartPlugs. Nos solutions sur www.mylight-systems.com/support/FAQ.

9.3. Configuration de l'Envoy-S-Standard

Se référer à la notice Envoy-S_S_QIG_FR_ROW_01_25_2016 fournie ou se connecter sur le site support d'Enphase : enphase.com/support

9.4. Vérification de l'appairage des éléments Mylight Systems

Mylight Systems met à disposition de ses installateurs et de ses distributeurs un outil informatique en ligne permettant de vérifier le bon appairage des équipements Mylight Systems.

Cet outil est disponible sur : http://appairage.mylight-systems.com

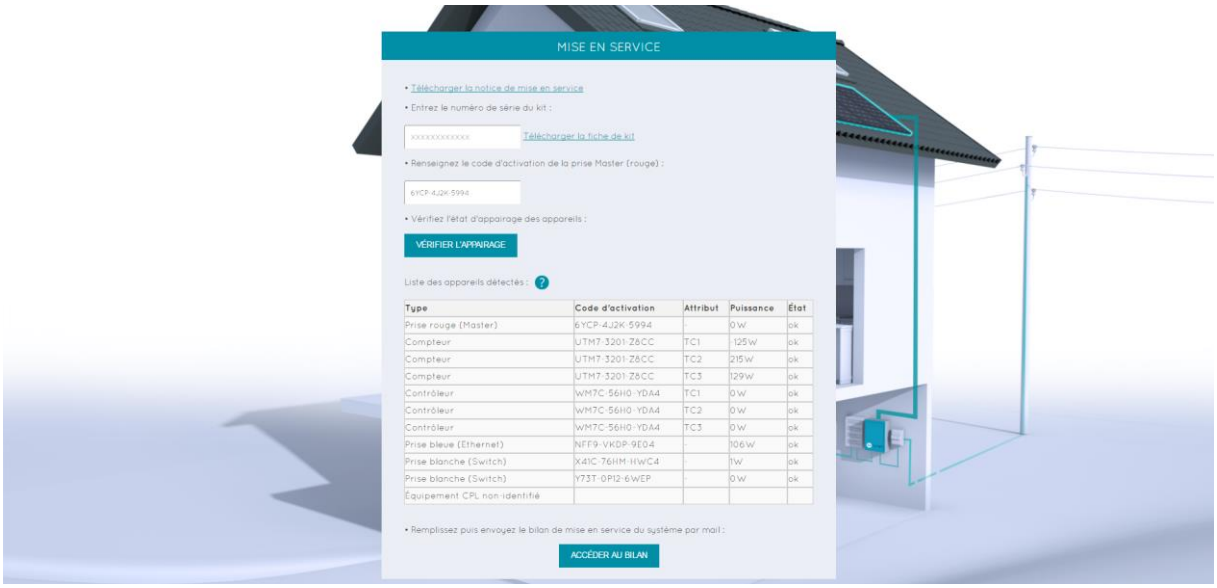

Sur cette page, saisir le code d'activation de la prise Master figurant sur son étiquette, puis cliquer sur Vérifier l'appairage. Le tableau doit alors afficher au minimum la prise Master et les 3 éléments qui ont été synchronisés lors de l'étape 9.2. Si l'un des éléments manque, se reporter au paragraphe 9.2 pour corriger le problème.

9.5. Inscription utilisateur

Une fois l'appairage vérifié, il est possible de procéder à l'inscription du système depuis la page https://myhome.mylight-systems.com/installer/login. Attention, l'inscription d'un utilisateur nécessite de posséder un compte installateur et de connaître les identifiants associés. En cas d'oubli ou de perte de ces éléments, se rapprocher du service technique Mylight Systems.

10. Recherche d'erreurs au démarrage

10.1. Test du débit CPL

Si l'appairage entre la SmartPlug Master et l'un des équipements CPL ne fonctionne pas ou prend plus de 15 secondes, il est possible que la bande passante soit insuffisante. Vérifier que la SmartPlug Master est bien branchée directement sur une prise murale. Les multiprises diminuent la bande passante.

Si le problème persiste, essayer une autre prise à proximité de la box internet, et réaliser de nouveau la procédure d'appairage (voir paragraphe 9, mise en service).

Si le problème persiste encore ou si aucune prise n'est disponible à proximité, déplacer la SmartPlug Master sur une prise modulaire directement dans le tableau électrique du client. Réaliser à nouveau la procédure d'appairage. Si elle ne fonctionne pas, contacter le service technique. Pour connecter ensuite la Smartplug Master à internet, trois possibilités sont envisageables :

- Tirer un câble Ethernet depuis la box internet jusqu'au tableau électrique.
- Mettre en place un répéteur Wi-Fi (voir le catalogue accessoires Mylight Systems)
- Mettre en place une connexion 3G/4G (voir le catalogue accessoires)

10.2. Autres problématiques rencontrées

La recherche d'erreurs au démarrage présente les principaux problèmes pouvant survenir lors du tout premier allumage. En cas de problème lors de la mise en service, rechercher le problème correspondant dans le tableau et suivre les indications pour tenter de le résoudre.

Attention ! Toute altération de l'UCG ou de ses périphériques, même dans le but de résoudre un problème, provoque l'annulation de la garantie. Avant d'intervenir sur un élément, s'adresser au service d'assistance Mylight Systems.

Problème	Causes possibles	Solutions possibles
Aucun voyant n'est allumé	Le réseau (RZ) est mal raccordé.	Vérifier la connexion du câble RZ au niveau de l'UCG et du tableau électrique.
Un ou plusieurs voyants internes sont éteints	Un des disjoncteurs est ouvert.	Réenclencher le ou les disjoncteurs concernés. Si l'anomalie persiste, vérifier leur bon fonctionnement.
Tous les voyants sont au vert mais je n'ai pas de puissance PV	Le disjoncteur PV ou l'interrupteur PV sont ouverts.	Fermer l'interrupteur PV et le disjoncteur PV.
Le chauffe-eau ne fonctionne plus.	L'alimentation du chauffe-eau est coupée.	Vérifier que le voyant « relay » est au vert et que le contacteur n'est pas sur 0.

Données techniques

Caractéristiques Electriques

Raccordement AC	Borniers vis / connexion rapide
Fréquence de réseau assignée	50 Hz
Tension nominale AC	P / N / PE ; 230 / 400 V
Plage de la tension nominale AC	160 – 240 V
Courant / section entrée max PV	3 x 20 A / 4 mm² (9010-31-E)
Courant / section max ECS	3 x 20 A / 4 mm²
Courant / section sortie max	3 x 40 A / 16 mm²
Parafoudre AC	Type II – 20 kA
Interrupteur général	63A cadenassable
Raccordement de terre	16 mm²
Classe de protection	II

Caractéristiques Mécaniques

Poids	10 kg
T° de fonctionnement (min / max)	-25°C / +60°C
Indice de protection	IP40

Autres Caractéristiques

Affichage	Interface MYL2.0
Interface	Courant Porteur en Ligne / Plug and Play
Couleur	RAL 5018
Certifications et homologations	VDE 0126-1-1/A1 VFR2014 UTE C15-712-1 V.2013 IEC 61727 NF EN 61439-1
Monitoring de production	Mesure directe en temps réel
Monitoring de consommation	TC en temps réel
Pilotage ECS	0 / Auto / 1

CONTACT

Mylight Systems SAS
ZAC Savoie Pierre Blanche
290 rue Ferdinand Perrier
69800 Saint Priest
FRANCE
Tél : +41 22 518 71 20 (appel gratuit)
www.mylight-systems.com
E-mail : tech@mylight-systems.com